左側面図　　正面図　　右側面図　　背面図

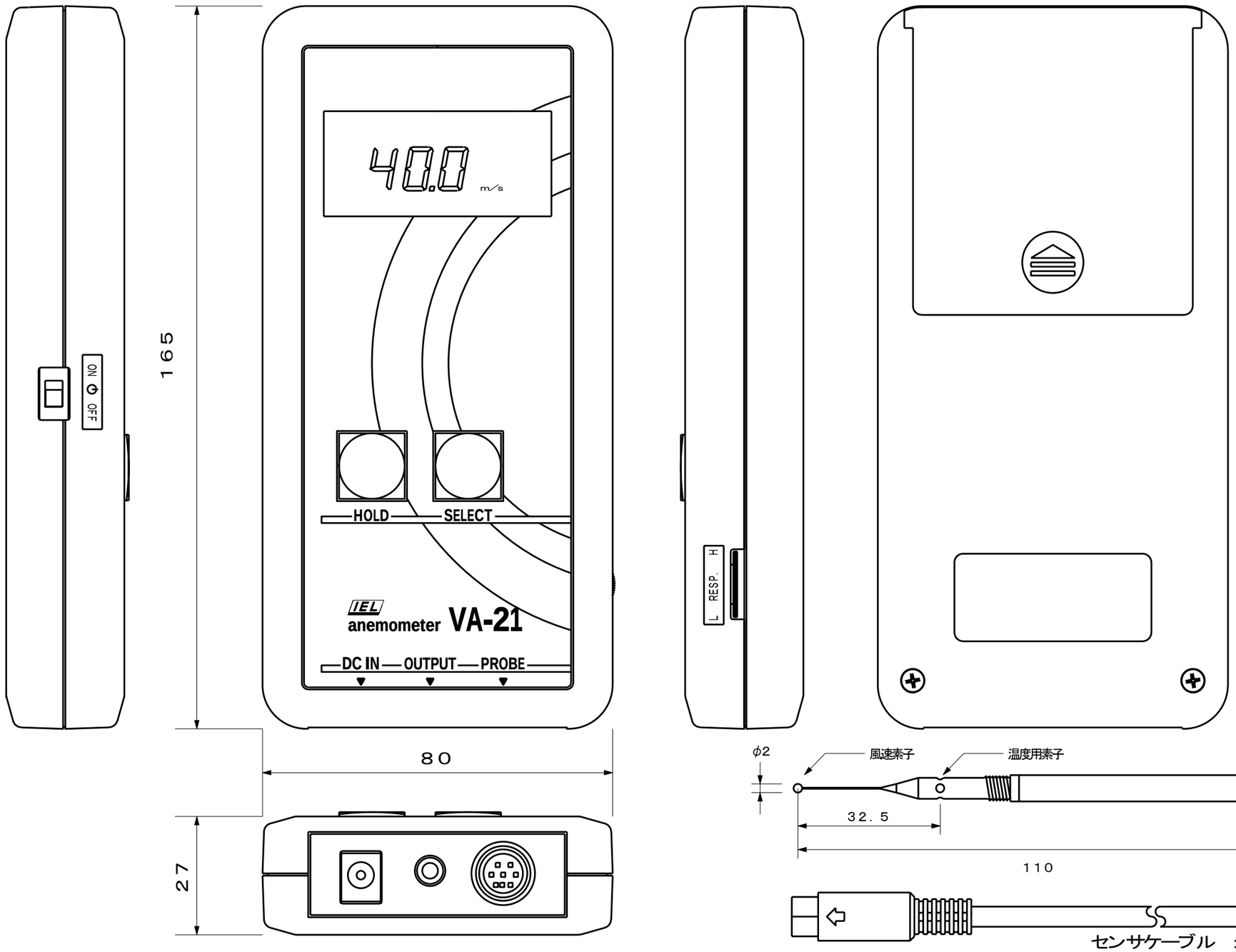

項　目		仕　様
型　式		ＶＡ－２１
被測定対称		正常な空気
風速	測定範囲	0.05～9.99 , 10.0～40.0m/s （2 レンジ自動切換）
	測定精度	±(3%read+0.05 または 0.1m/s)
	温度補償範囲	+5～+80℃
温度	測定範囲	0～+80℃
	測定精度	±0.5℃
表　示		デジタル LCD 表示
出　力		（風速） 0～4.0V＝0～40m/s （温度） 0～0.8V＝0～+80℃
電　源		交直両用 アルカリ単 3 乾電池×4 本 または 専用 AC ｱﾀﾞﾌﾟﾀ
プローブ寸法		φ6×110mm ＋ φ8×40mm （ｹｰﾌﾞﾙ 1.5m）
本体寸法／重量		80(w)×165(h)×27(d)mm／300g
付属品		VA-21 本体、S-106R ｾﾝｻﾌﾟﾛｰﾌﾞ ｾﾝｻ保護ｷｬｯﾌﾟ、取扱説明書 試験成績書、収納ｿﾌﾄｹｰｽ
オプション品		UA310-0520AC ｱﾀﾞﾌﾟﾀ ｾﾝｻﾌﾟﾛｰﾌﾞ延長中継ｹｰﾌﾞﾙ(5m) ｱﾅﾛｸﾞ出力ｹｰﾌﾞﾙ(2m) 一括収納ﾊｰﾄﾞｹｰｽ 伸縮継手(EX-1 または EX-2) 1/2PT ﾀﾞｸﾄ取付金具 ﾄﾚｰｻﾋﾞﾘﾃｨ校正証明書

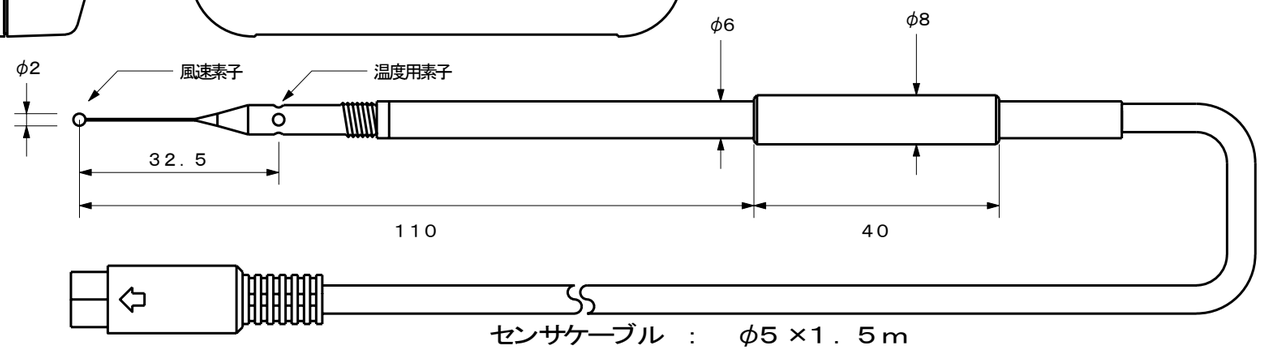

No.	履歴年／月／日	履 層 要 旨
A	2019.02.08	新 規 作 成
B	2024.10.04	オプションACアダプタ型番変更

仕　様　図					名称	ハンディタイプ風速・温度計　外観図		株式会社アイ電子技研				
図番		用紙	ｽｹｰﾙ	単位	型式	ＶＡ－２１ （ 無指向性センサ: Ｓ－１０６Ｒ付き）	承認		検図		作成	
		Ａ３	１／１	mm								